HIGH PERFORMANCE R/C MODEL FOR ADVANCED USER

TRF415MSX

SETTING SHEET セッティングシート

氏名 Name	日付 Date	気温 Air temp.	湿度 Humidity
コース Track	コースコンディション Track condition		路面温度 Track temp.

《フロント》
《Front》

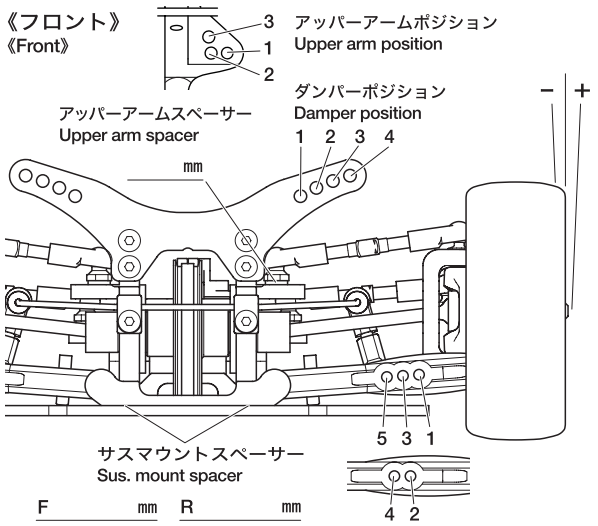

F mm R mm

フロントアクスル(ハブキャリア) Front axle	2° 4°	
キャンバー角 Camber angle	°	
車高 Ground clearance	mm	
リバウンドストローク Rebound stroke	mm	
フロントドライブ Front drive	One-way Direct	
スタビライザー Stabilizer	S M H	
ホイールスペーサー Wheel spacer	mm	

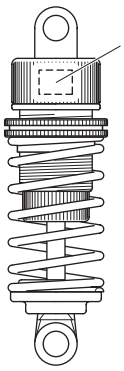

ウレタンブッシュ Urethane bushing	個 Piece(s)
3mmリング(黒) O-ring (black)	個 Piece(s)
3mmリング(透明) O-ring (transparent)	個 Piece(s)
ピストン Piston	穴 hole(s)
オイル Oil	番 #
スプリング Spring	

メモ
Memo

《リヤ》
《Rear》

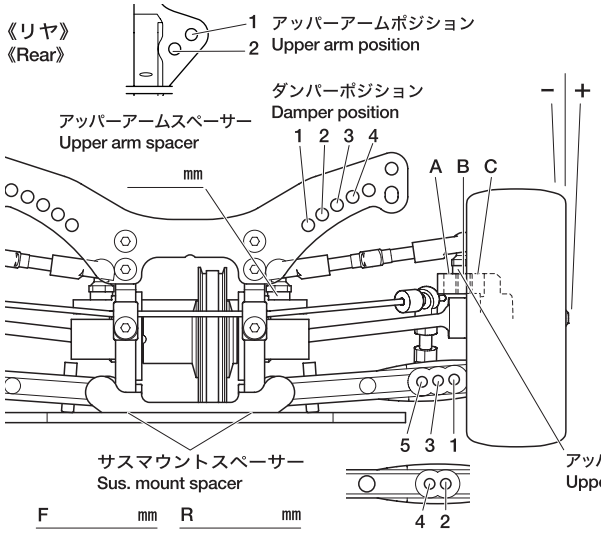

F mm R mm

mm

リヤアクスル Rear axle	°	
キャンバー角 Camber angle	°	
車高 Ground clearance	mm	
リバウンドストローク Rebound stroke	mm	
スタビライザー Stabilizer	S M H	
ホイールスペーサー Wheel spacer	mm	

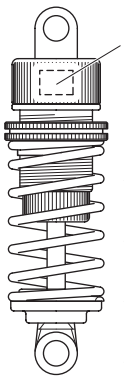

ウレタンブッシュ Urethane bushing	個 Piece(s)
3mmリング(黒) O-ring (black)	個 Piece(s)
3mmリング(透明) O-ring (transparent)	個 Piece(s)
ピストン Piston	穴 hole(s)
オイル Oil	番 #
スプリング Spring	

メモ
Memo

フロントトー角 °
Toe angle (front)

Fサスマウント
F sus. mount Front Rear

Rサスマウント
R sus. mount Front Rear

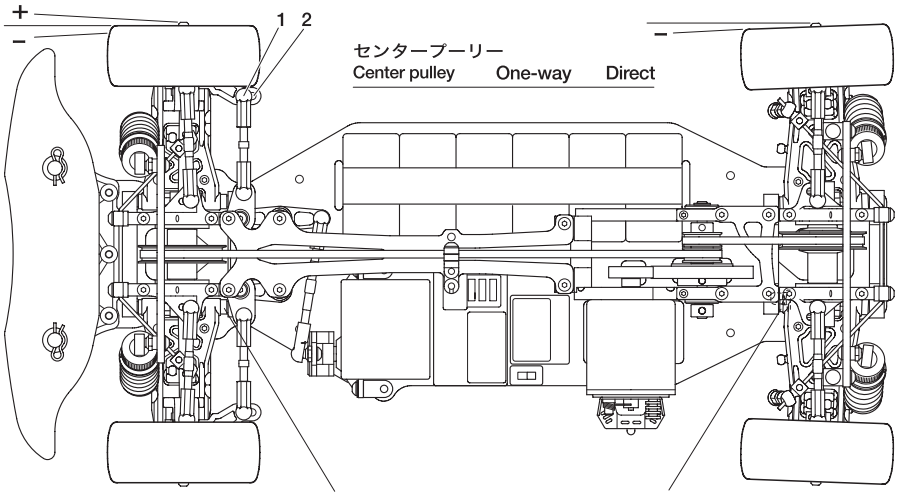

ロワデッキ
Lower deck mm

Fサスアームスペーサー
F sus. arm spacer mm

Rサスアームスペーサー
R sus. arm spacer mm

モーター
Motor

スパーギヤ Spur gear	ピニオンギヤ Pinion gear
T	T

バッテリー
Battery

ボディ
Body

ウイング
Wing

タイヤ
Tire

ホイール
Wheel

インナー
Tire insert

ベストラップ
Best lap